PARKER
TORCHOLOGY
SMART TORCH SOLUTIONS

СЕРИЯ TRG

ДЛЯ MIG/MAG СВАРКИ

Сварочные горелки для профессионалов

PARKER TORCHOLOGY
SMART TORCH SOLUTIONS

Умный подход

Коллектив Parker Torchology - это компетентные специалисты, которые всегда готовы идти вперёд и совершенствовать уже сделанное. Мы хотим, чтобы горелки Parker стали лучшими в мире. Мы ожидаем большего от наших продуктов, поэтому требуем по максимуму от себя.

Наш девиз: **Инновации, Технологии, Результат.**

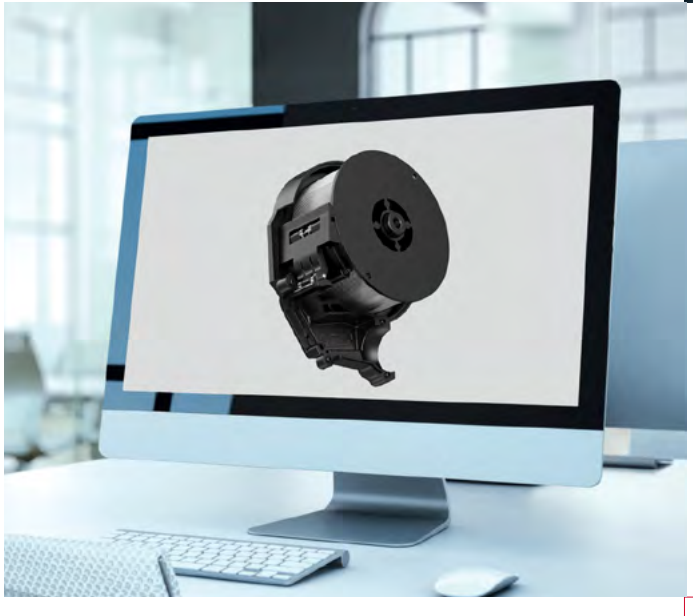

Дизайн и передовые инженерные технологии - во главе всего, что мы делаем.

В каждой созданной нами горелке - бесконечное стремление к совершенству.

Наши преимущества

Мы всегда готовы предложить продукцию отличного качества для решения Ваших задач. Мы создаём передовые и инновационные продукты для того, чтобы Вы могли выбрать для себя самое лучшее.

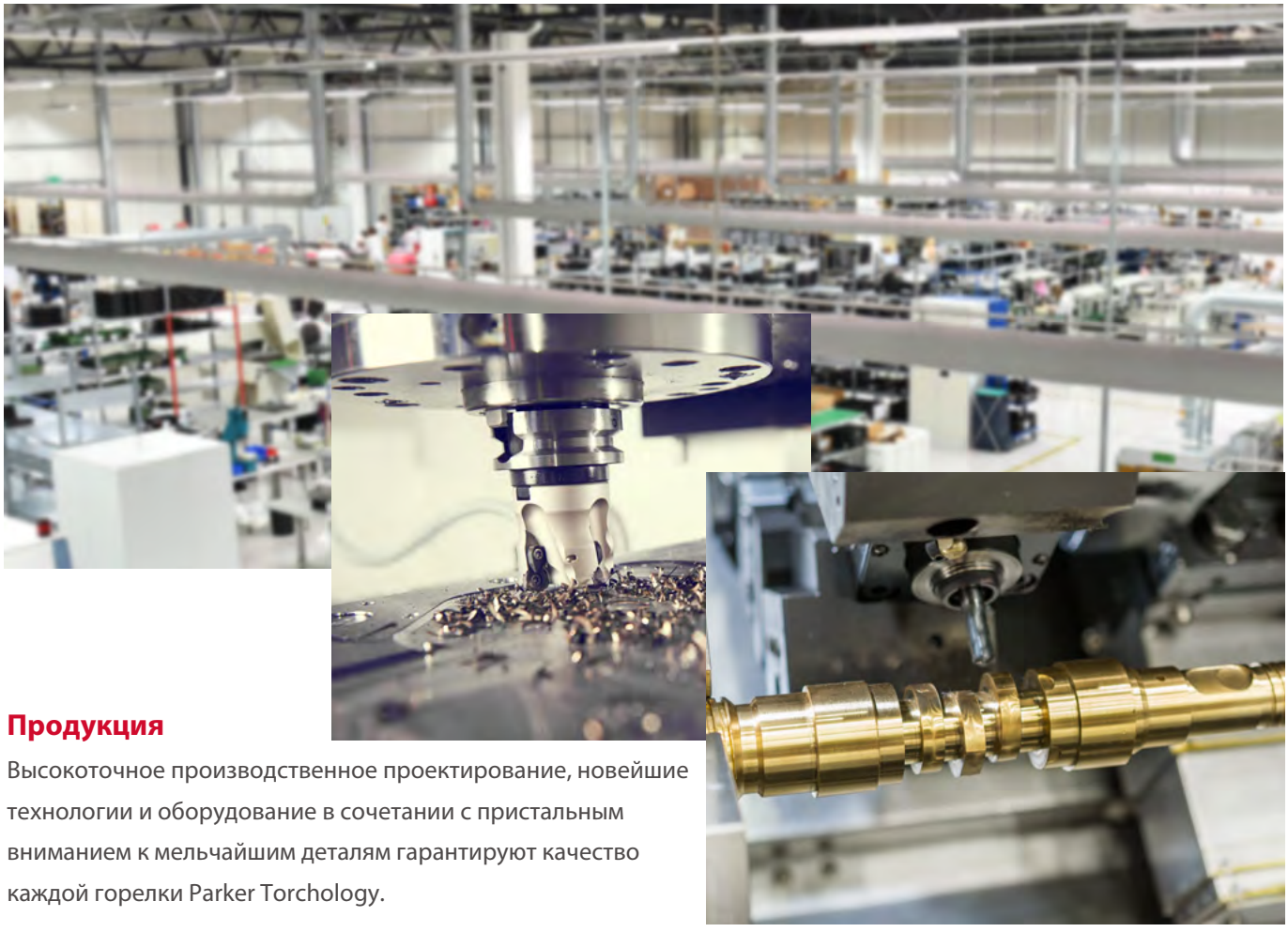

Продукция

Высокоточное производственное проектирование, новейшие технологии и оборудование в сочетании с пристальным вниманием к мельчайшим деталям гарантируют качество каждой горелки Parker Torchology.

Тестирование, тестирование, тестирование

Для создания нового продукта требуется терпение. Это намного больше, чем просто идея.

Процесс разработки цикличен: за один раз изменяется только один параметр, и это повторяется снова и снова.

Мы создаём бесконечное множество прототипов и тестовых образцов, а это месяцы упорного труда. Каждая новая горелка проходит не менее 88 различных типов испытаний, в процессе которых проверяется каждая деталь. И только после получения хороших результатов на всех этапах последняя версия горелки готова к выходу на рынок.

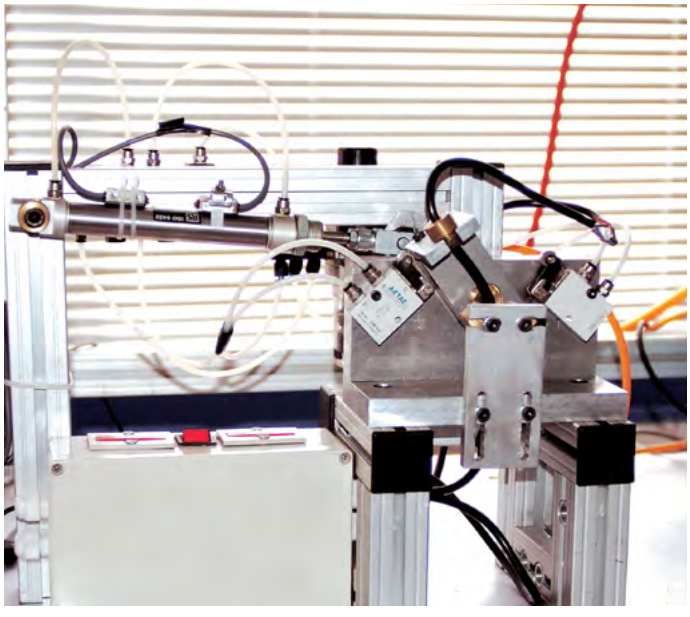

Партнёры

Наши покупатели и бизнес-партнёры играют важнейшую роль в нашем развитии. Мы всегда открыты для обратной связи как от конечных потребителей и дистрибьюторов, так и от научных учреждений.
Как результат - соответствующая сильная позиция на мировом рынке, экономический рост и широкие возможности для плодотворного сотрудничества.

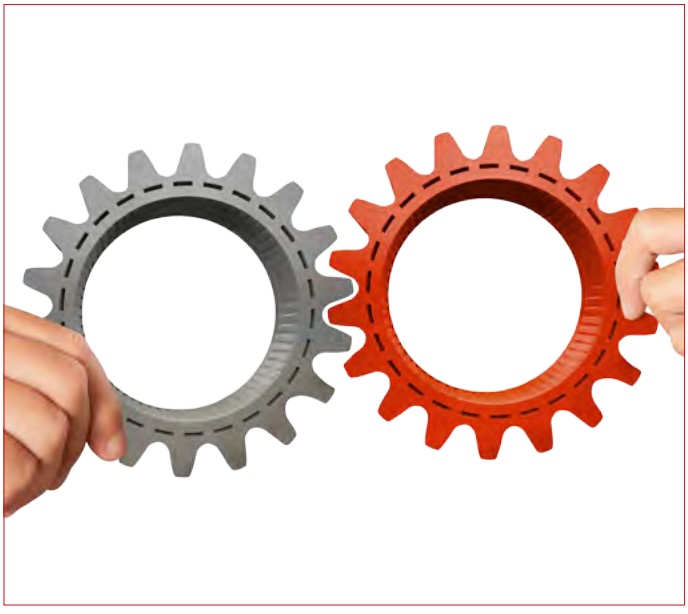

Светлое будущее

Технологии не стоят на месте. И мы постоянно совершенствуемся ради того, чтобы предложить нашим покупателям лучшие решения.
Наша целеустремлённость, чёткая стратегия развития и страсть к инновациям делают бренд Parker Torchology синонимом качества и передовых технологий.

Горелки - наша тема для разговора

PARKER TORCHOLOGY
SMART TORCH SOLUTIONS

Содержание

Особенности линейки горелок TRG 6

Обзор и технические характеристики горелок TRG 7

Горелки

Воздушное охлаждение

TRG TR 200A 8

TRG TR 300A 9

TRG TR 400A 10

TRG TR 500A 11

Расходные части

Сопла 12

Контактные наконечники 13

Диффузоры 13

Адаптеры сопла 13

Подающие каналы 14

Детали разъёмов 15

Разъёмы подключения 17

Авторское право © 2019. Parker Torchology. Все права защищены.

Серия горелок TRG для MIG/MAG сварки
Особенности горелок с воздушным охлаждением

Воздушное охлаждение

Серия горелок для MIG сварки с прямой рукояткой.

Сварочные горелки для профессионалов

100% взаимозаменяемость с расходными частями Tregaskiss®

Высококачественные расходные части

Все расходные части характеризуются улучшенной токопроводимостью и увеличенным сроком службы.

- Контактные наконечники изготовлены из высококачественных медных сплавов.
- При производстве не используются низкокачественные или переработанные сырьевые материалы.
- Адаптер сопла не только надёжно удерживает сопло, но и выполняет функции вставки под наконечник и диффузора.
- Идентичные исходные материалы и обработка поверхности, предел прочности и способ намотки спирали позволяют добиться отличного качества и полной взаимозаменяемости.

Гибкость и износостойкость

Каждая деталь продумана для максимального удобства работы во всех пространственных положениях.

- Все суппорты кабелей обеспечивают гибкость шлангового пакета и в то же время плавность подачи проволоки.
- Кабель устойчив к высоким температурам и истиранию; шов на оплётке кабеля выполнен при помощи электроннолучевой сварки для максимальной гибкости и надёжности.

Прочные и устойчивые

Рукоятки и корпуса разъёмов изготовлены из пластика, усиленного стекловолокном.

- Могут комплектоваться стандартным евроразъёмом.
- Широкий выбор разъёмов подключения для совместимости с различными источниками питания.

Оптимальный выбор сварочных горелок!

® Все зарегистрированные товарные знаки являются собственностью их правообладателя и упоминаются только для справки.

Линейка MIG/MAG горелок серии TRG

Параметры: от 200 А до 350 А, газовая смесь

Модель	TR 200A	TR 300A	TR 400A	TR 500A
Технические характеристики				
Охлаждение:	Воздушное	Воздушное	Воздушное	Воздушное
Ток: CO_2	250A	300A	400A	500A
Ток: газовая смесь	200A	200A	300A	350A
Рабочий цикл (ПВ):	60%	60%	60%	60%
Диаметр проволоки:	0.6-1.2	0.8-1.2	1.0-1.6	1.0-1.6

Артикулы для заказа	**3м**	PT2010 E/M/T/L	PT3010 E/M/T/L	PT4010 E/M/T/L	PT5010 E/M/T/L
	4м	PT2012 E/M/T/L	PT3012 E/M/T/L	PT4012 E/M/T/L	PT5012 E/M/T/L
	5м	PT2015 E/M/T/L	PT3015 E/M/T/L	PT4015 E/M/T/L	PT5015 E/M/T/L

PARKER TORCHOLOGY
SMART TORCH SOLUTIONS

Горелка TR 200A для MIG/MAG сварки

Параметры: 250A CO_2, 200A газовая смесь, EN60974-7, ПВ 60%, d=0.6-1.2мм

Воздушное охлаждение

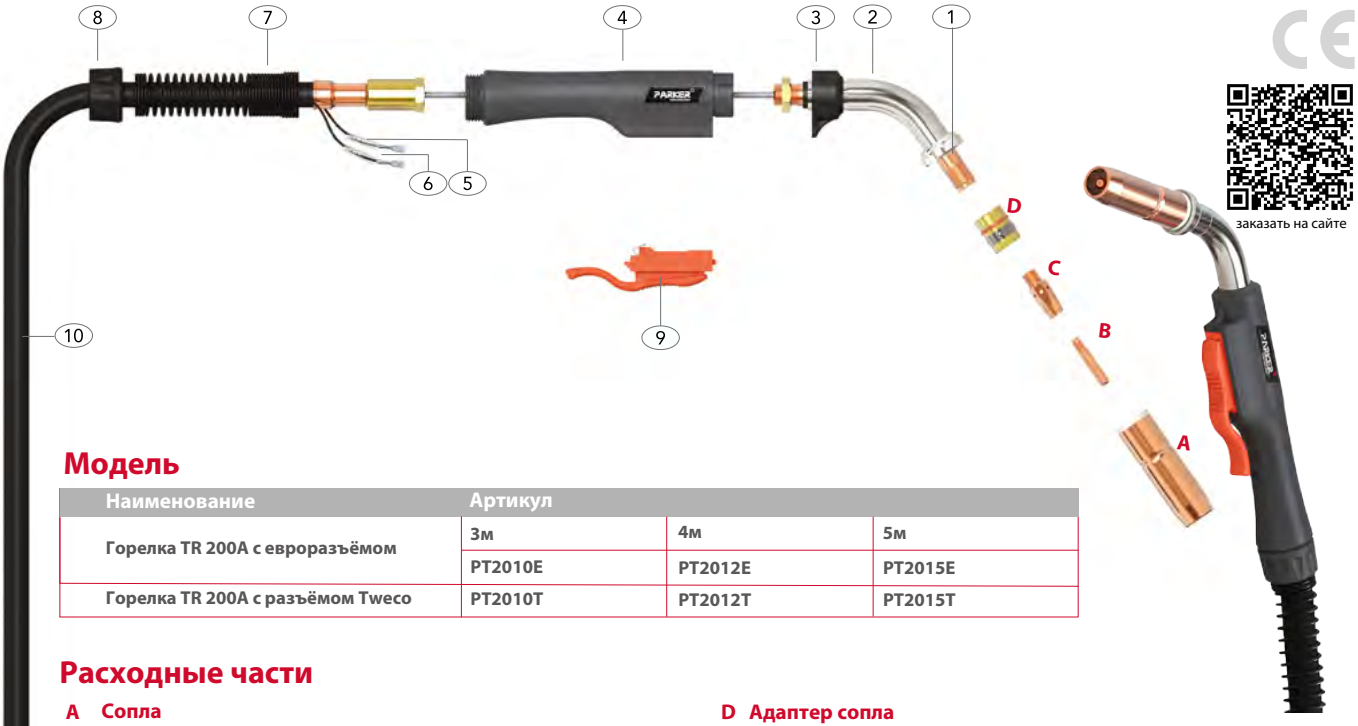

Модель

Наименование	Артикул		
Горелка TR 200A с евроразъёмом	3м	4м	5м
	PT2010E	PT2012E	PT2015E
Горелка TR 200A с разъёмом Tweco	PT2010T	PT2012T	PT2015T

Расходные части

A Сопла

Артикул	Наименование	Диаметр	Стенка	Материал
P401-4-38	Сопло с резьбой 1/8	9.50	2.25мм	Cu
P401-4-50	Сопло с резьбой 1/8	12.7	2.25мм	Cu
*P401-4-62	Сопло с резьбой 1/8	16.0	2.25мм	Cu
P401-4-75	Сопло с резьбой 1/8	19.0	2.25мм	Cu
P401-5-50	Сопло с резьбой 1/4	12.7	2.40мм	Cu
P401-5-62	Сопло с резьбой 1/4	16.0	2.40мм	Cu
P401-5-75	Сопло с резьбой 1/4	19.0	2.40мм	Cu
P401-6-50	Сопло с резьбой 1/8	12.7	2.40мм	Cu
P401-6-62	Сопло с резьбой 1/8	16.0	2.40мм	Cu
P401-6-75	Сопло с резьбой 1/8	19.0	2.40мм	Cu

B Контактные наконечники

Артикул	Наименование	Материал	Диаметр мм	Диаметр дюймы
P403-10	Наконечник 34мм	Ecu	1.0	0.040
P403-23	Наконечник 34мм	Ecu	0.6	0.023
P403-30	Наконечник 34мм	Ecu	0.8	0.030
*P403-35	Наконечник 34мм	Ecu	0.9	0.035
P403-45	Наконечник 34мм	Ecu	1.2	0.045

C Диффузоры

Артикул	Наименование	Материал
*P404	Диффузор для наконечника с резьбой 1/4	Cu
P404-1	Диффузор для наконечника с резьбой 5/16	Cu

D Адаптер сопла

Артикул	Наименование	Материал
*P402-3	Адаптер сопла	Латунь

E Подающие каналы

Артикул	Наименование	Длина	Диаметр мм	Диаметр дюймы
P415-23-10B	Стальная спираль 3м	3.80м	0.6	0.023
P415-23-15B	Стальная спираль 5м	4.90м	0.6	0.023
P415-30-10B	Стальная спираль 3м	3.80м	0.8	0.030
P415-30-15B	Стальная спираль 5м	4.90м	0.8	0.030
*P415-35-10B	Стальная спираль 3м	3.80м	0.9-1.2	0.035-0.045
*P415-35-15B	Стальная спираль 5м	4.90м	0.9-1.2	0.035-0.045

Детали

	Артикул	Наименование
1	P402-5	Амортизационная шайба
2	P205-60	Гусак
3	P210-6	Малая крышка рукоятки
4	PRA20017K	Рукоятка
5	PB1521	Кабельный наконечник
6	PB1521-C	Изоляция кабельного наконечника
7	PTR8017	Суппорт кабеля
8	PTR8003	Шарнирное соединение
9	P211-5	Кнопка
10	P213-10	Сварочный кабель 3м
	P213-12	Сварочный кабель 4м
	P213-15	Сварочный кабель 5м

*Стандартная комплектация

Больше информации в разделах:

•Расходные части Стр. 12-14
•Детали разъёмов Стр. 15-18

Все товары соответствуют EN60974-7, CE, RoHS2, REACH и WEEE

Авторское право © 2019. Parker Torchology. Все права защищены.

Горелка TR 300A для MIG/MAG сварки

Параметры: 300A CO_2, 200A газовая смесь, EN60974-7, ПВ 60%, d=0.8-1.2мм
Воздушное охлаждение

PARKER TORCHOLOGY
SMART TORCH SOLUTIONS

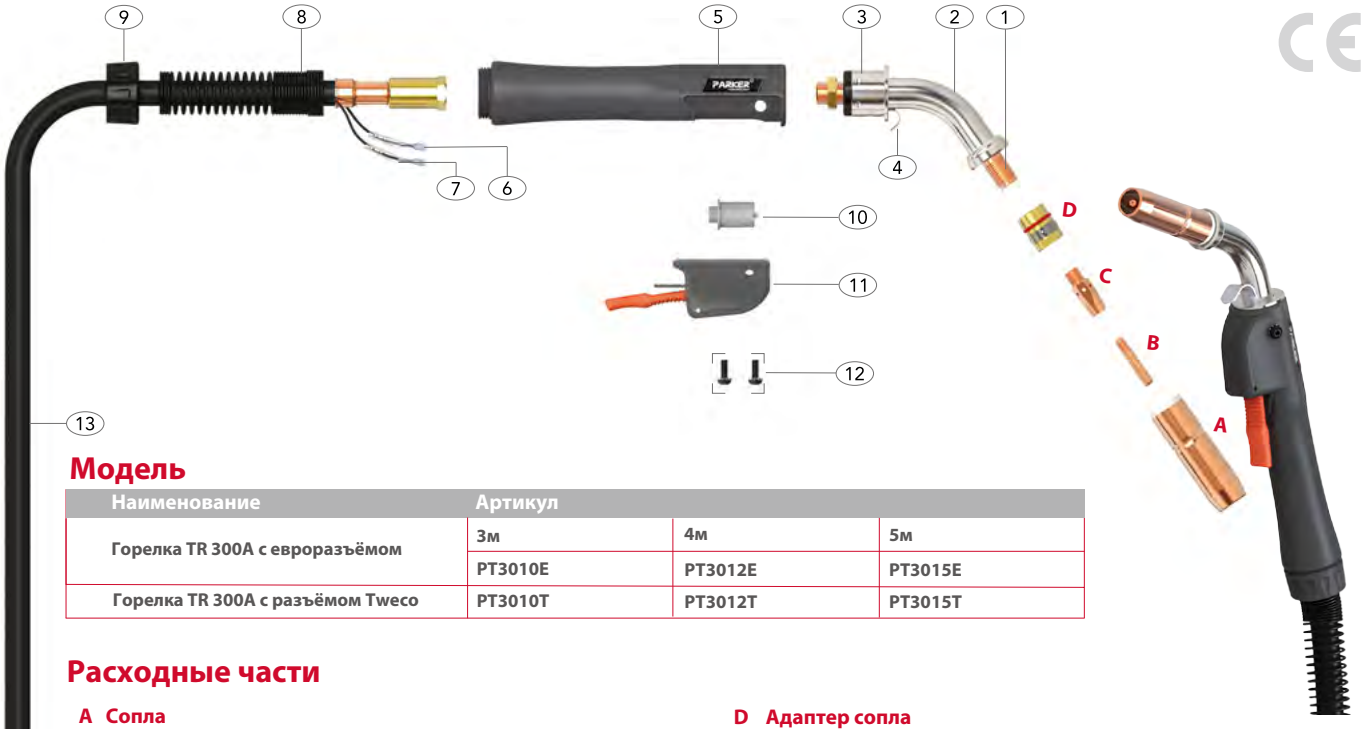

Модель

Наименование	Артикул		
Горелка TR 300A с евроразъёмом	3м	4м	5м
	PT3010E	PT3012E	PT3015E
Горелка TR 300A с разъёмом Tweco	PT3010T	PT3012T	PT3015T

Расходные части

A Сопла

Артикул	Наименование	Диаметр	Стенка	Материал
P401-4-38	Сопло с резьбой 1/8	9.50	2.25мм	Cu
P401-4-50	Сопло с резьбой 1/8	12.7	2.25мм	Cu
*P401-4-62	Сопло с резьбой 1/8	16.0	2.25мм	Cu
P401-4-75	Сопло с резьбой 1/8	19.0	2.25мм	Cu
P401-5-50	Сопло с резьбой 1/4	12.7	2.40мм	Cu
P401-5-62	Сопло с резьбой 1/4	16.0	2.40мм	Cu
P401-5-75	Сопло с резьбой 1/4	19.0	2.40мм	Cu
P401-6-50	Сопло с резьбой 1/8	12.7	2.40мм	Cu
P401-6-62	Сопло с резьбой 1/8	16.0	2.40мм	Cu
P401-6-75	Сопло с резьбой 1/8	19.0	2.40мм	Cu

B Контактные наконечники

Артикул	Наименование	Материал	Диаметр мм	Диаметр дюймы
P403-10	Наконечник 34мм	Ecu	1.0	0.040
P403-30	Наконечник 34мм	Ecu	0.8	0.030
*P403-35	Наконечник 34мм	Ecu	0.9	0.035
P403-45	Наконечник 34мм	Ecu	1.2	0.045
P403-1-10	Наконечник 34мм	Ecu	1.0	0.040
P403-1-30	Наконечник 34мм	Ecu	0.8	0.030
P403-1-35	Наконечник 34мм	Ecu	0.9	0.035
P403-1-45	Наконечник 34мм	Ecu	1.2	0.045
P403-1-364	Наконечник 34мм	Ecu	1.2A	3/64"A

C Диффузоры

Артикул	Наименование	Материал
*P404	Диффузор для наконечника с резьбой 1/4	Cu
P404-1	Диффузор для наконечника с резьбой 5/16	Cu

D Адаптер сопла

Артикул	Наименование	Материал
*P402-3	Адаптер сопла	Латунь
P404-3	Адаптер сопла	Латунь

E Подающие каналы

Артикул	Наименование	Длина	Диаметр мм	Диаметр дюймы
P415-30-10B	Стальная спираль 3м	3.80м	0.8	0.030
P415-30-15B	Стальная спираль 5м	4.90м	0.8	0.030
*P415-35-10B	Стальная спираль 3м	3.80м	0.9-1.2	0.035-0.045
*P415-35-15B	Стальная спираль 5м	4.90м	0.9-1.2	0.035-0.045

Детали

	Артикул	Наименование
1	P402-5	Амортизационная шайба
2	P305-60	Гусак
3	P407	Промежуточный корпус
4	PB2517	Крюк
5	PRA30017K	Рукоятка
6	PB1521	Кабельный наконечник
7	PB1521-C	Изоляция кабельного наконечника
8	PTR8018	Суппорт кабеля
9	PTR8015	Гайка рукоятки
10	P411-1	Триггерный переключатель
11	PRA30017Q	Коробка триггерного переключателя с кнопкой
12	P411-3	Комплект винтов и прокладок
13	P313-10	Сварочный кабель 3м
	P313-12	Сварочный кабель 4м
	P313-15	Сварочный кабель 5м

*Стандартная комплектация

Больше информации в разделах:

•Расходные части Стр. 12-14
•Детали разъёмов Стр. 15-18

Авторское право © 2019. Parker Torchology. Все права защищены.

PARKER TORCHOLOGY
SMART TORCH SOLUTIONS

Горелка TR 400A для MIG/MAG сварки

Параметры: 400A CO_2, 300A газовая смесь, EN60974-7, ПВ 60%, d=1.0-1.6мм

Воздушное охлаждение

заказать на сайте

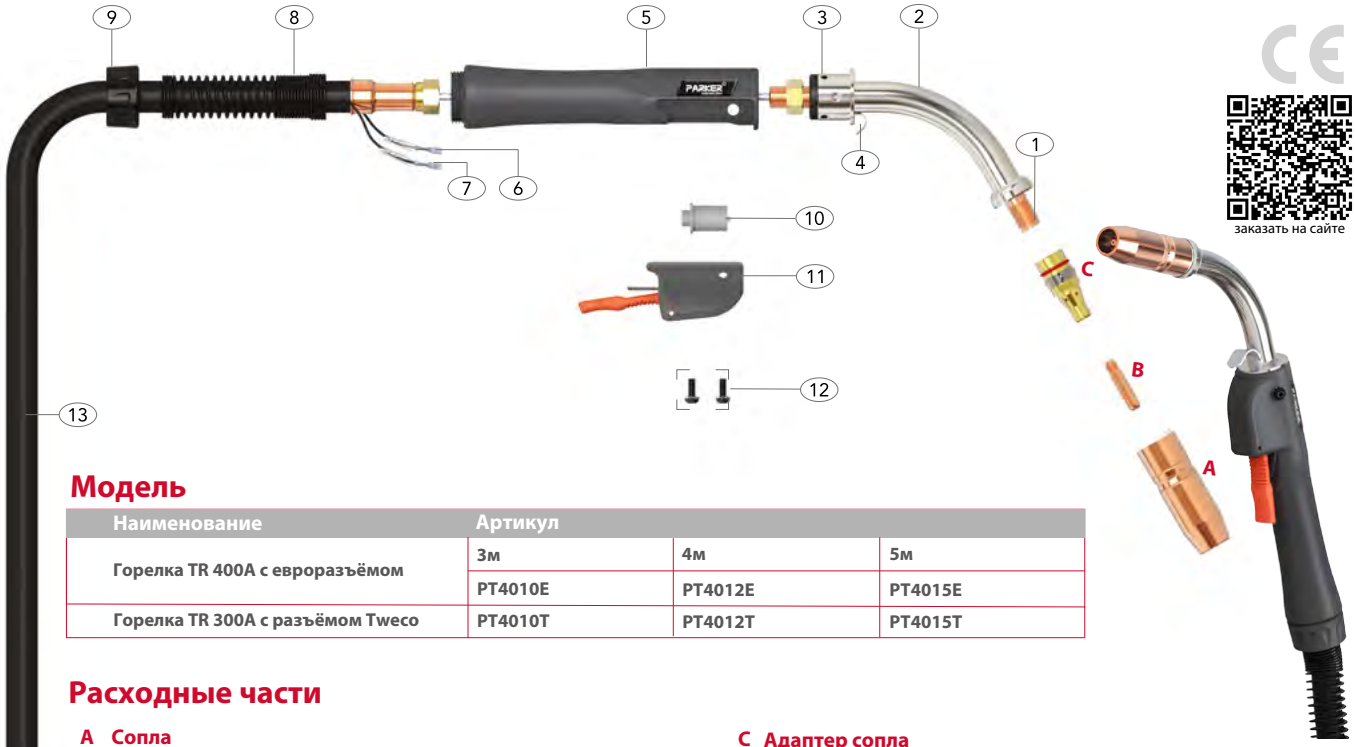

Модель

Наименование	Артикул		
Горелка TR 400A с евроразъёмом	3м	4м	5м
	PT4010E	PT4012E	PT4015E
Горелка TR 300A с разъёмом Tweco	PT4010T	PT4012T	PT4015T

Расходные части

A Сопла

Артикул	Наименование	Диаметр	Стенка	Материал
P401-4-38	Сопло с резьбой 1/8	9.50	2.25мм	Cu
P401-4-50	Сопло с резьбой 1/8	12.7	2.25мм	Cu
P401-4-62	Сопло с резьбой 1/8	16.0	2.25мм	Cu
P401-4-75	Сопло с резьбой 1/8	19.0	2.25мм	Cu
P401-5-50	Сопло с резьбой 1/4	12.7	2.40мм	Cu
*P401-5-62	Сопло с резьбой 1/4	16.0	2.40мм	Cu
P401-5-75	Сопло с резьбой 1/4	19.0	2.40мм	Cu
P401-6-50	Сопло с резьбой 1/8	12.7	2.40мм	Cu
P401-6-62	Сопло с резьбой 1/8	16.0	2.40мм	Cu
P401-6-75	Сопло с резьбой 1/8	19.0	2.40мм	Cu

B Контактные наконечники

Артикул	Наименование	Материал	Диаметр мм	Диаметр дюймы
P403-10	Наконечник 34мм	Ecu	1.0	0.040
P403-35	Наконечник 34мм	Ecu	0.9	0.035
P403-45	Наконечник 34мм	Ecu	1.2	0.045
P403-52	Наконечник 34мм	Ecu	1.3	0.052
P403-116	Наконечник 34мм	Ecu	1.6	1/16"
P403-1-10	Наконечник 34мм	Ecu	1.0	0.040
P403-1-35	Наконечник 34мм	Ecu	0.9	0.035
*P403-1-45	Наконечник 34мм	Ecu	1.2	0.045
P403-1-52	Наконечник 34мм	Ecu	1.3	0.052
P403-1-55	Наконечник 34мм	Ecu	1.4	0.055
P403-1-116	Наконечник 34мм	Ecu	1.6	1/16"
P403-1-364	Наконечник 34мм	Ecu	1.2A	3/64"A

C Адаптер сопла

Артикул	Наименование	Материал
P402-3	Адаптер сопла	Латунь
*P404-3	Адаптер сопла	Латунь

D Подающие каналы

Артикул	Наименование	Длина	Диаметр мм	Диаметр дюймы
P415-35-10B	Стальная спираль 3м	3.80м	0.9-1.2	0.035-0.045
P415-35-15B	Стальная спираль 5м	4.90м	0.9-1.2	0.035-0.045
*P415-116-10B	Стальная спираль 3м	3.80м	1.2-1.6	0.045-1/16"
*P415-116-15B	Стальная спираль 5м	4.90м	1.2-1.6	0.045-1/16"

Детали

	Артикул	Наименование
1	P402-5	Амортизационная шайба
2	P405-60	Гусак
3	P407	Промежуточный корпус
4	PB2517	Крюк
5	PRA30017K	Рукоятка
6	PB1521	Кабельный наконечник
7	PB1521-C	Изоляция кабельного наконечкника
8	PTR8018	Суппорт кабеля
9	PTR8015	Гайка рукоятки
10	P411-1	Триггерный переключатель
11	PRA30017Q	Коробка триггерного переключателя с кнопкой
12	P411-3	Комплект винтов и прокладок
13	P413-10	Сварочный кабель 3м
	P413-12	Сварочный кабель 4м
	P413-15	Сварочный кабель 5м

*Стандартная комплектация

Больше информации в разделах:
•Расходные части Стр. 12-14
•Детали разъёмов Стр. 15-18

Все товары соответствуют EN60974-7, CE, RoHS2, REACH и WEEE

Авторское право © 2019. Parker Torchology. Все права защищены.

Горелка TR 500A для MIG/MAG сварки

Параметры: 500A CO_2, 350A газовая смесь, EN60974-7, ПВ 60%, d=1.0-1.6мм
Воздушное охлаждение

PARKER TORCHOLOGY
SMART TORCH SOLUTIONS

заказать на сайте

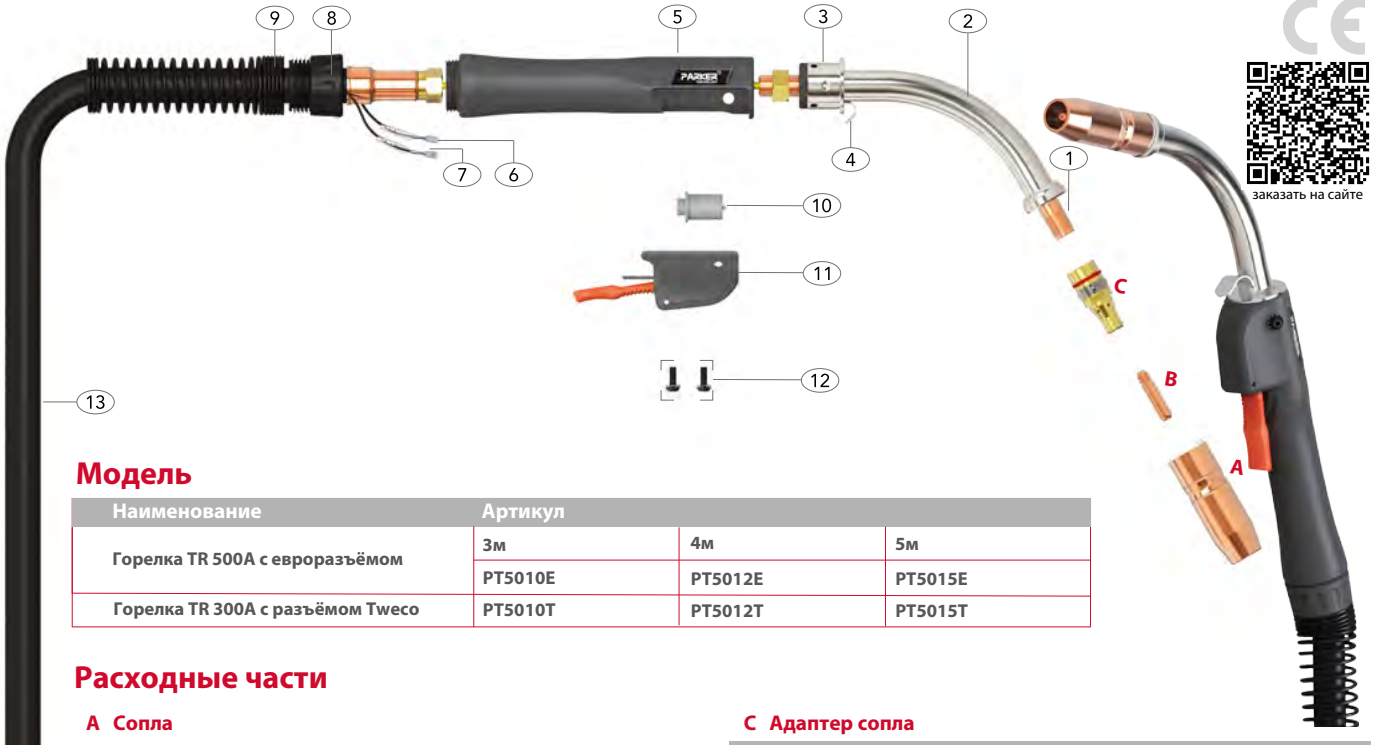

Модель

Наименование	Артикул		
Горелка TR 500A с евроразъёмом	3м	4м	5м
	PT5010E	PT5012E	PT5015E
Горелка TR 300A с разъёмом Tweco	PT5010T	PT5012T	PT5015T

Расходные части

A Сопла

Артикул	Наименование	Диаметр	Стенка	Материал
P401-4-38	Сопло с резьбой 1/8	9.50	2.25мм	Cu
P401-4-50	Сопло с резьбой 1/8	12.7	2.25мм	Cu
P401-4-62	Сопло с резьбой 1/8	16.0	2.25мм	Cu
P401-4-75	Сопло с резьбой 1/8	19.0	2.25мм	Cu
P401-5-50	Сопло с резьбой 1/4	12.7	2.40мм	Cu
*P401-5-62	Сопло с резьбой 1/4	16.0	2.40мм	Cu
P401-5-75	Сопло с резьбой 1/4	19.0	2.40мм	Cu
P401-6-50	Сопло с резьбой 1/8	12.7	2.40мм	Cu
P401-6-62	Сопло с резьбой 1/8	16.0	2.40мм	Cu
P401-6-75	Сопло с резьбой 1/8	19.0	2.40мм	Cu

B Контактные наконечники

Артикул	Наименование	Материал	Диаметр мм	Диаметр дюймы
P403-10	Наконечник 34мм	Ecu	1.0	0.040
P403-45	Наконечник 34мм	Ecu	1.2	0.045
P403-52	Наконечник 34мм	Ecu	1.3	0.052
P403-116	Наконечник 34мм	Ecu	1.6	1/16"
P403-1-10	Наконечник 34мм	Ecu	1.0	0.040
P403-1-45	Наконечник 34мм	Ecu	1.2	0.045
P403-1-52	Наконечник 34мм	Ecu	1.3	0.052
P403-1-55	Наконечник 34мм	Ecu	1.4	0.055
*P403-1-116	Наконечник 34мм	Ecu	1.6	1/16"
P403-1-364	Наконечник 34мм	Ecu	1.2A	3/64"A
P403-1-564	Наконечник 34мм	Ecu	2.0	5/64"

C Адаптер сопла

Артикул	Наименование	Материал
P402-3	Адаптер сопла	Латунь
*P404-3	Адаптер сопла	Латунь

D Подающие каналы

Артикул	Наименование	Длина	Диаметр мм	Диаметр дюймы
P415-35-10B	Стальная спираль 3м	3.80м	0.9-1.2	0.035-0.045
P415-35-15B	Стальная спираль 5м	4.90м	0.9-1.2	0.035-0.045
*P415-116-10B	Стальная спираль 3м	3.80м	1.2-1.6	0.045-1/16"
*P415-116-15B	Стальная спираль 5м	4.90м	1.2-1.6	0.045-1/16"

Детали

	Артикул	Наименование
1	P402-5	Амортизационная шайба
2	P305-60	Гусак
3	P407	Промежуточный корпус
4	PB2517	Крюк
5	PRA30017K	Рукоятка
6	PB1521	Кабельный наконечник
7	PB1521-C	Изоляция кабельного наконечника
8	PRA50017F	Гайка, закрепляющая рукоятку
9	PTR8019	Суппорт кабеля
10	P411-1	Триггерный переключатель
11	PRA30017Q	Коробка триггерного переключателя с кнопкой
12	P411-3	Комплект винтов и прокладок
13	P513-10	Сварочный кабель 3м
	P513-12	Сварочный кабель 4м
	P513-15	Сварочный кабель 5м

*Стандартная комплектация

Больше информации в разделах:

•Расходные части Стр. 12-14
•Детали разъёмов Стр. 15-18

Авторское право © 2019. Parker Torchology. Все права защищены.

Сопла

Для горелок TRG 200A/300A/400A/500A

Артикул	Наименование	Диаметр	Стенка	Материал
P401-4-38	Сопло с резьбой 1/8	9.50	2.25мм	Cu
P401-4-50	Сопло с резьбой 1/8	12.7	2.25мм	Cu
*P401-4-62	Сопло с резьбой 1/8	16.0	2.25мм	Cu
P401-4-75	Сопло с резьбой 1/8	19.0	2.25мм	Cu

P401-5-50	Сопло с резьбой 1/4	12.7	2.40мм	Cu
*P401-5-62	Сопло с резьбой 1/4	16.0	2.40мм	Cu
P401-5-75	Сопло с резьбой 1/4	19.0	2.40мм	Cu

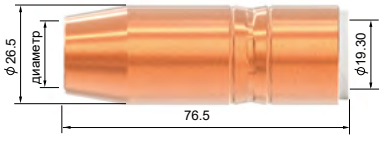

P401-6-50	Сопло с резьбой 1/8	12.7	2.40мм	Cu
P401-6-62	Сопло с резьбой 1/8	16.0	2.40мм	Cu
P401-6-75	Сопло с резьбой 1/8	19.0	2.40мм	Cu

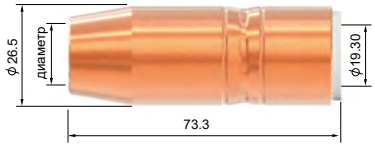

* Стандартная комплектация

PARKER TORCHOLOGY
SMART TORCH SOLUTIONS

Контактные наконечники

Для горелок TRG 200A/300A/400A/500A

Артикул	Наименование	Диаметр мм	Диаметр дюймы	Материал
P403-10	Наконечник	1.0	0.040	Ecu
P403-23	Наконечник	0.6	0.023	Ecu
P403-30	Наконечник	0.8	0.030	Ecu
*P403-35	Наконечник	0.9	0.035	Ecu
P403-45	Наконечник	1.2	0.045	Ecu
P403-52	Наконечник	1.3	0.052	Ecu
P403-116	Наконечник	1.6	1/16"	Ecu

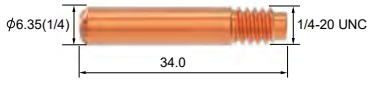

Для горелок TRG 300A/400A/500A

Артикул	Наименование	Диаметр мм	Диаметр дюймы	Материал
P403-1-10	Наконечник	1.0	0.040	Ecu
P403-1-30	Наконечник	0.8	0.030	Ecu
P403-1-35	Наконечник	0.9	0.035	Ecu
*P403-1-45	Наконечник	1.2	0.045	Ecu
P403-1-52	Наконечник	1.3	0.052	Ecu
P403-1-55	Наконечник	1.4	0.055	Ecu
P403-1-1.8	Наконечник	1.8	0.071	Ecu
*P403-1-116	Наконечник	1.6	1/16"	Ecu
P403-1-332	Наконечник	2.4	3/32"	Ecu
P403-1-364	Наконечник	1.2A	3/64"A	Ecu
P403-1-564	Наконечник	2.0	5/64"	Ecu

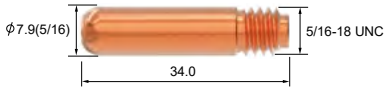

Диффузоры

Для горелок TRG 200A/300A

Артикул	Наименование	Материал
*P404	Диффузор для наконечника с резьбой 1/4	Cu
P404-1	Диффузор для наконечника с резьбой 5/16	Cu

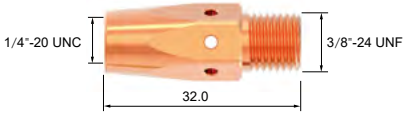

Адаптеры сопла

Для горелок TRG 200A/300A/400A/500A

Артикул	Наименование	Материал
*P402-3	Адаптер сопла	Латунь

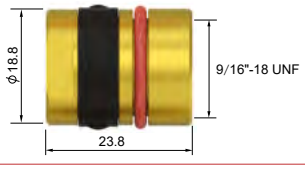

Для горелок TRG 300A/400A/500A

Артикул	Наименование	Материал
*P404-3	Адаптер сопла	Латунь

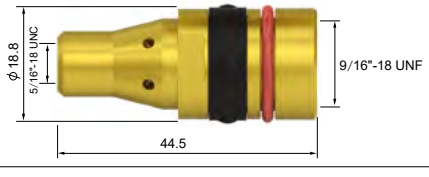

* Стандартная комплектация

Подающие каналы 0.8-0.9мм

Для горелок TRG 200A

Артикул	Наименование	Длина	Ниппель	Диаметр	
				мм	дюймы
P415-23-10B	Стальная спираль 3м	3.80м	Латунный	0.6	0.023
P415-23-15B	Стальная спираль 4м	4.90м	Латунный	0.6	0.023
P415-23-25B	Стальная спираль 5м	8.10м	Латунный	0.6	0.023

Для горелок TRG 200A/300A

Артикул	Наименование	Длина	Ниппель	Диаметр	
				мм	дюймы
P415-30-10B	Стальная спираль 3м	3.80м	Латунный	0.8	0.030
P415-30-15B	Стальная спираль 4м	4.90м	Латунный	0.8	0.030
P415-30-25B	Стальная спираль 5м	8.10м	Латунный	0.8	0.030

Для горелок TRG 200A/300A/400A/500A

Артикул	Наименование	Длина	Ниппель	Диаметр	
				мм	дюймы
*P415-35-10B	Стальная спираль 3м	3.80м	Латунный	0.9-1.2	0.035-0.045
*P415-35-15B	Стальная спираль 4м	4.90м	Латунный	0.9-1.2	0.035-0.045
P415-35-25B	Стальная спираль 5м	8.10м	Латунный	0.9-1.2	0.035-0.045

Для горелок TRG 400A/500A

Артикул	Наименование	Длина	Ниппель	Диаметр	
				мм	дюймы
P415-116-1B	Стальная спираль 0.3м	0.30м	Латунный	1.2-1.6	0.045-1/16"
*P415-116-10B	Стальная спираль 3м	3.80м	Латунный	1.2-1.6	0.045-1/16"
*P415-116-15B	Стальная спираль 4м	4.90м	Латунный	1.2-1.6	0.045-1/16"
P415-116-25B	Стальная спираль 5м	8.10м	Латунный	1.2-1.6	0.045-1/16"

* Стандартная комплектация

Евроразъём

Для горелок TRG 200/300/400

	Артикул	Наименование
1	PC8026	Суппорт кабеля пружинный
2	PB1522	Разъёмы кабеля управления
3	PT8028	Гайка суппорта кабеля
4	SC8017	Крышка корпуса разъёма
5	PT5022	Корпус разъёма
6	PBL1541	Винт корпуса разъёма
7	PC1519/S	Гайка корпуса разъёма
8	PB1523	Панельное гнездо разъёма
9	PC425-10K	Центральный разъём
10	PB1524	Кольцо круглого сечения

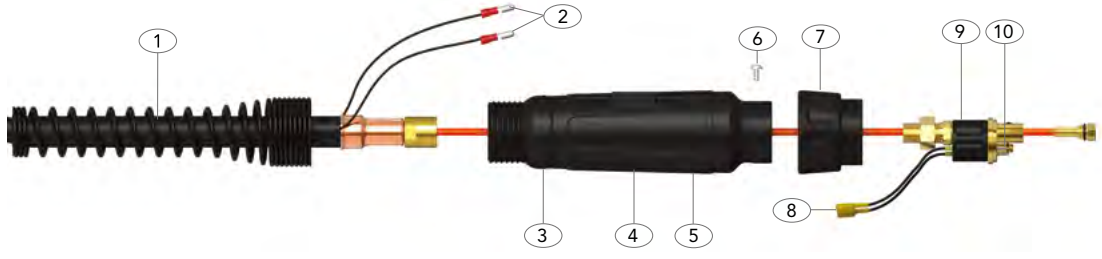

Евроразъём

Для горелок TRG 500

	Артикул	Наименование
1	PC8026	Суппорт кабеля пружинный
2	PB1522	Разъёмы кабеля управления
3	PT8028	Гайка суппорта кабеля
4	SC8017	Крышка корпуса разъёма
5	PT5022	Корпус разъёма
6	PB1526	Винт корпуса разъёма
7	PB1519/S	Гайка корпуса разъёма
8	PB1523	Панельное гнездо разъёма
9	PE425-10K	Центральный разъём
10	PB1524	Кольцо круглого сечения

Разъём Tweco®

Для горелок TRG 200/300/400

	Артикул	Наименование
1	PC8026	Суппорт кабеля пружинный
2	PB1522	Разъёмы кабеля управления
3	PXL1542	Контргайка (M12x1.0)
4	PT8028	Гайка суппорта кабеля
5	PT5022	Корпус разъёма
6	SC8017	Крышка корпуса разъёма
7	PBL1541	Винт корпуса разъёма
8	PECEM1575/2	Универсальная втулка разъёма TWC 1-4
9	PECET1575/1	Силовой штекер Tweco® 1-4

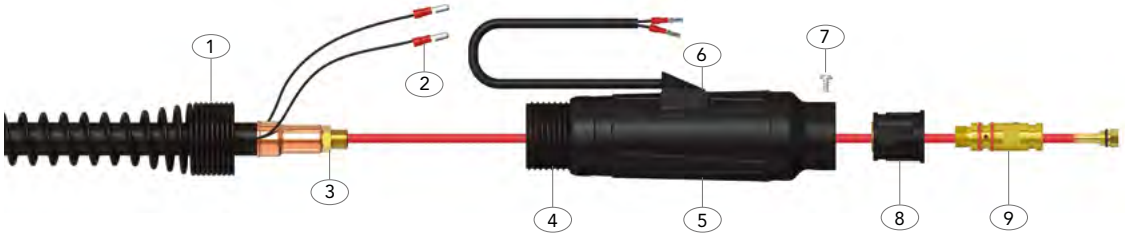

Разъём Tweco®

Для горелок TRG 500

	Артикул	Наименование
1	PC8026	Суппорт кабеля пружинный
2	PB1522	Разъёмы кабеля управления
3	PXL1543	Контргайка (M14x1.0)
4	PT8028	Гайка суппорта кабеля
5	PT5022	Корпус разъёма
6	SC8017	Крышка корпуса разъёма
7	PECEM1576/2	Универсальная втулка разъёма TWC 1-4
8	PBL1541	Винт корпуса разъёма
9	PECET1576/1	Силовой штекер Tweco® 5

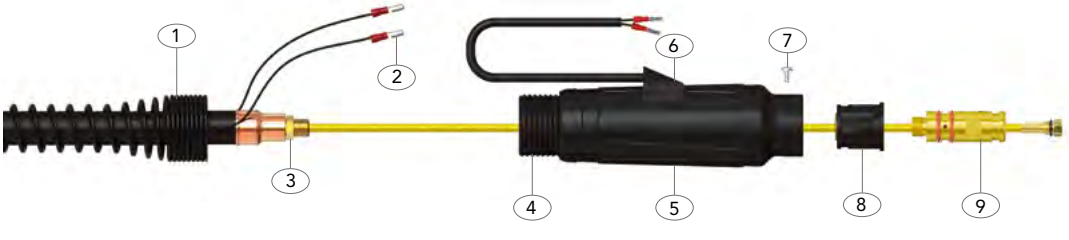

® Все зарегистрированные товарные знаки являются собственностью их правообладателя и упоминаются только для справки.

Разъёмы к аппаратам, произведённым в США

Разъём Miller®

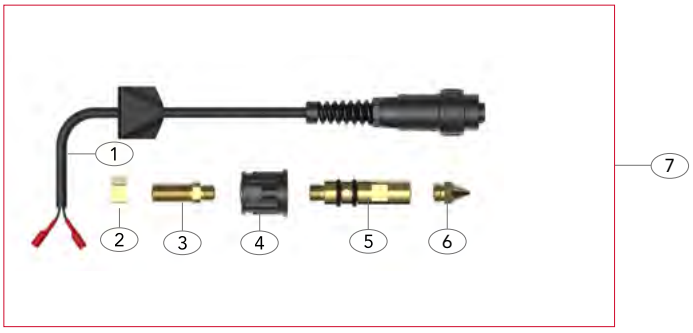

Детали разъёма

	Артикул	Наименование
1	PECEM1575/SW/C	Провода подключения в сборе с корпусом разъёма Miller®
2	PE425-10K/3	Стопорная гайка
3	PTR1587	Кабельный наконечник
4	PECEM1575/2	Универсальная втулка разъёма TWC 1-4
5	PECEM1575/T/1	Силовой штекер Miller®
6	*PML1570	Коническая насадка для подачи проволоки 0.35" - 1/16"
	PML1571	Коническая насадка для подачи проволоки 5/16" - 3/32"
7	PECEM1575/TE	Разъём Miller® в сборе

Разъём Tweco®

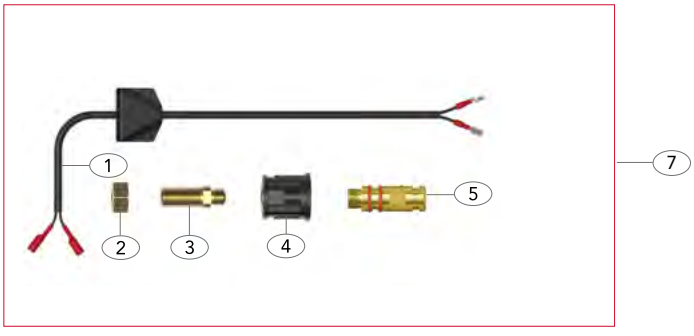

Детали разъёма

	Артикул	Наименование
1	PECEL1575/SW/C	Провода подключения
2	PE425-10K/3	Стопорная гайка
3	PTR1587	Кабельный наконечник
4	PECEM1575/2	Универсальная втулка разъёма TWC 1-4
5	PECET1575/T/1	Силовой штекер Tweco® 1-4
6	PECET1576/T/1	Силовой штекер Tweco® 5
7	PECEM1575/TE	Разъём Tweco® в сборе
	PECET1576/TE	Разъём Tweco® в сборе

Разъём Lincoln®

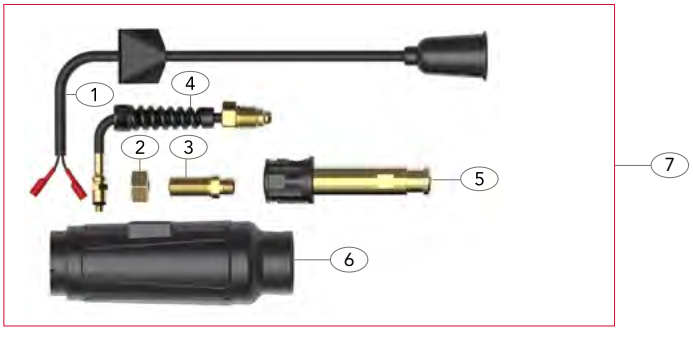

Детали разъёма

	Артикул	Наименование
1	PM16725/C	Провода подключения в сборе с корпусом разъёма Lincoln®
2	PE425-10K/3	Стопорная гайка
3	PTR1587	Кабельный наконечник
4	PECEL1575/G	Шланг подачи газа Lincoln®
5	PECEL1575/T	Силовой штекер Lincoln®
6	PT5022/L	Корпус разъема Lincoln®
7	PECEL1575/TE	Разъём Lincoln® в сборе

* Стандартная комплектация

®Все зарегистрированные товарные знаки являются собственностью их правообладателя и упоминаются только для справки.

Разъёмы к аппаратам, произведённым в США

Разъём LPW

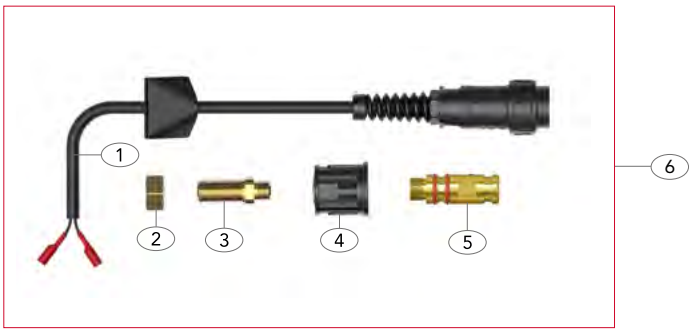

Детали разъёма

	Артикул	Наименование
1	PECEM1575/SW/C	Провода подключения в сборе с корпусом разъёма Miller®
2	PE425-10K/3	Стопорная гайка
3	PTR1587	Кабельный наконечник
4	PECEM1575/2	Универсальная втулка разъёма TWC 1-4
5	PECET1575/T/1	Силовой штекер Tweco® 1-4
6	PECELPW1575/TE	Разъём LPW в сборе

Разъём LPB

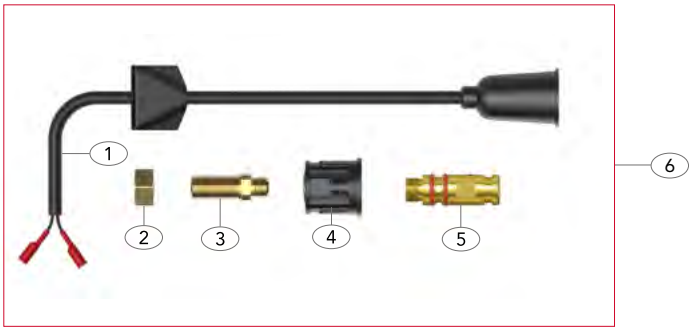

Детали разъёма

	Артикул	Наименование
1	PM16725/C	Провода подключения в сборе с корпусом разъёма Lincoln®
2	PE425-10K/3	Стопорная гайка
3	PTR1587	Кабельный наконечник
4	PECEM1575/2	Универсальная втулка разъёма TWC 1-4
5	PECET1575/T/1	Силовой штекер Tweco® 1-4
6	PECEL1575/TE	Разъём LPB в сборе

® Все зарегистрированные товарные знаки являются собственностью их правообладателя и упоминаются только для справки.

PARKER
TORCHOLOGY
SMART TORCH SOLUTIONS

Официальный эксклюзивный дистрибьютор PARKER на территории Российской Федерации
ООО «Сварной»

196240, г. Санкт-Петербург, 5-й Предпортовый проезд, д. 3, лит. А, офис 172
Тел. (800) 600-44-91, (812) 670-07-07

142116, Московская область, г. Подольск, Домодедовское шоссе, д. 10, корп. 1, офис 10
Тел. (495) 278-08-08, (981) 988-20-88

info@svarnoy.ru
www.svarnoy.ru